putfiche 3 x= 180957 y= 209095 wvp 23

DOSSIERNUMMER : G000746
BOORMACHIENE : GSB20
BOORMEESTER : CAERS- MEEUS

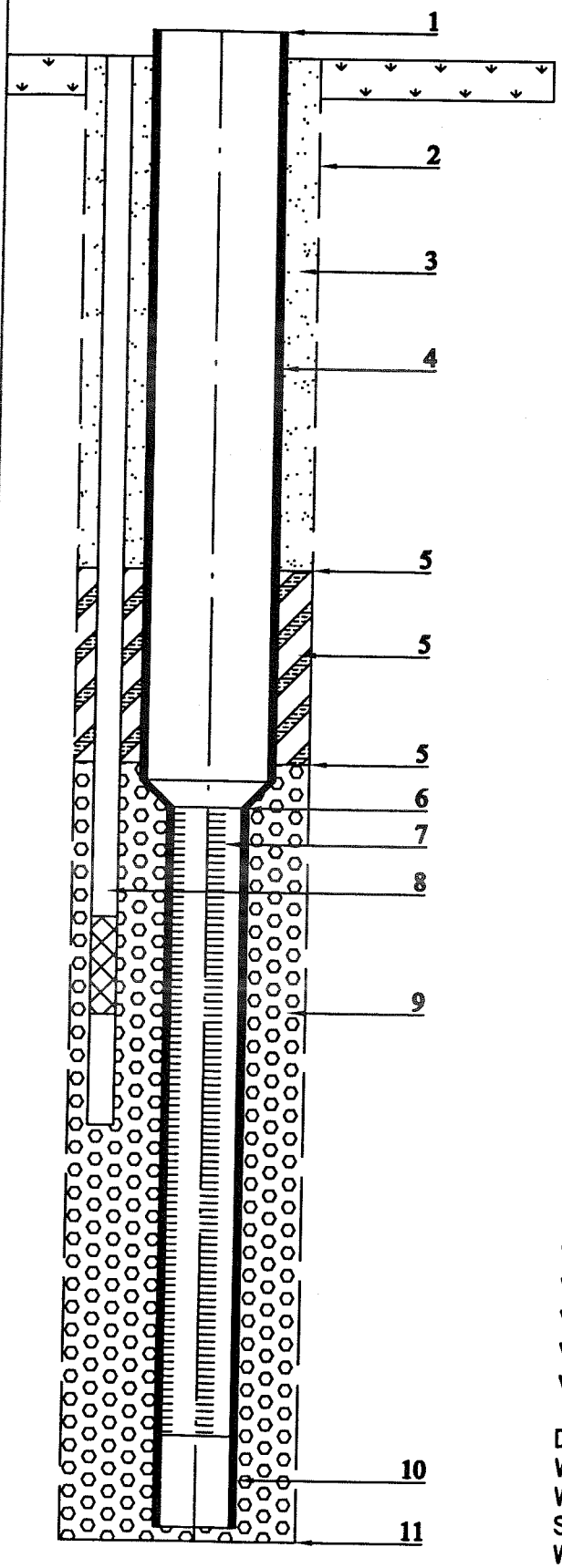

1. LENGTE BOVEN DE GROND	0.23M
2. BOORDIAMETER	Ø800MM
3. AANVULLING	ZAND DER BORING
4. STIJGBUIS ~~XXXX~~-PVC	Ø315-Ø285MM
LENGTE STIJGBUIS	32.88M
5. AFDICHTINGSSTOP	
MIKOLIET XX-300	
DIEPTE AFDICHTING	2.00-7.00M 3.75TON
DIEPTE AFDICHTING	25.00-29.00M 3.00TON
DIEPTE AFDICHTING	
DIEPTE AFDICHTING	
6. KOP VAN DE FILTER	32.88M
7. FILTER ~~XXXX~~-PVC	Ø200-Ø180MM -0.8MM
LENGTE FILTER	31.02M
8. PEILFILTER	Ø63MMX4.7MM
LENGTE FILTER	1.00M
LENGTE SLAMPIJP	1.00M
LENGTE STIJGBUIS	36.51M
9. GRIND SOORT	1.2MM-1.7MM
HOEVEELHEID	32TON
10.SLAMPIJP	Ø200-Ø180MM
LENGTE SLAMPIJP	0.86M
11.DIEPTE PUT	65.89M

DOORBOORDE GRONDLAGEN

VAN	0.00	M TOT	0.50	M	TEELAARDE
VAN	0.50	M TOT	3.50	M	BRUIN MIDDELMATIG FIJN ZAND
VAN	3.50	M TOT	5.00	M	GROENBRUIN MIDDELMATIG FIJN ZAND
VAN	5.00	M TOT	54.00	M	GRIJGROEN MIDDELMATIG FIJN ZAND
VAN	54.00	M TOT	58.00	M	GROEN MIDDELMATIG FIJN ZAND
VAN	58.00	M TOT	66.00	M	DONKERGROEN FIJN ZAND
VAN		M TOT		M	
VAN		M TOT		M	
VAN		M TOT		M	
VAN		M TOT		M	
VAN		M TOT		M	
VAN		M TOT		M	
VAN		M TOT		M	
VAN		M TOT		M	
VAN		M TOT		M	
VAN		M TOT		M	
VAN		M TOT		M	
VAN		M TOT		M	
VAN		M TOT		M	
VAN		M TOT		M	
VAN		M TOT		M	

DEBIET : 66M³/U
WATERPEIL IN RUST : 3.39M
WATERPEIL IN WERKING : 7.50M
SPECIFIEK DEBIET : 16.1M³/U/M
WATERSTAAL : JA

SMET-BORING

SMET G.W.T.

GETEKEND	SGJH	PUT XXIII PIDPA OND. 2682 HERENTALS	TEKENINGNUMMER
DATUM	12/02/2001		2P.7028.A4
SCHAAL	./.		