putfiche 3 x= 181022 y= 209099

wvp 22

DOSSIERNUMMER : G000746
BOORMACHIENE : GSB20
BOORMEESTER : CAERS- MEEUS

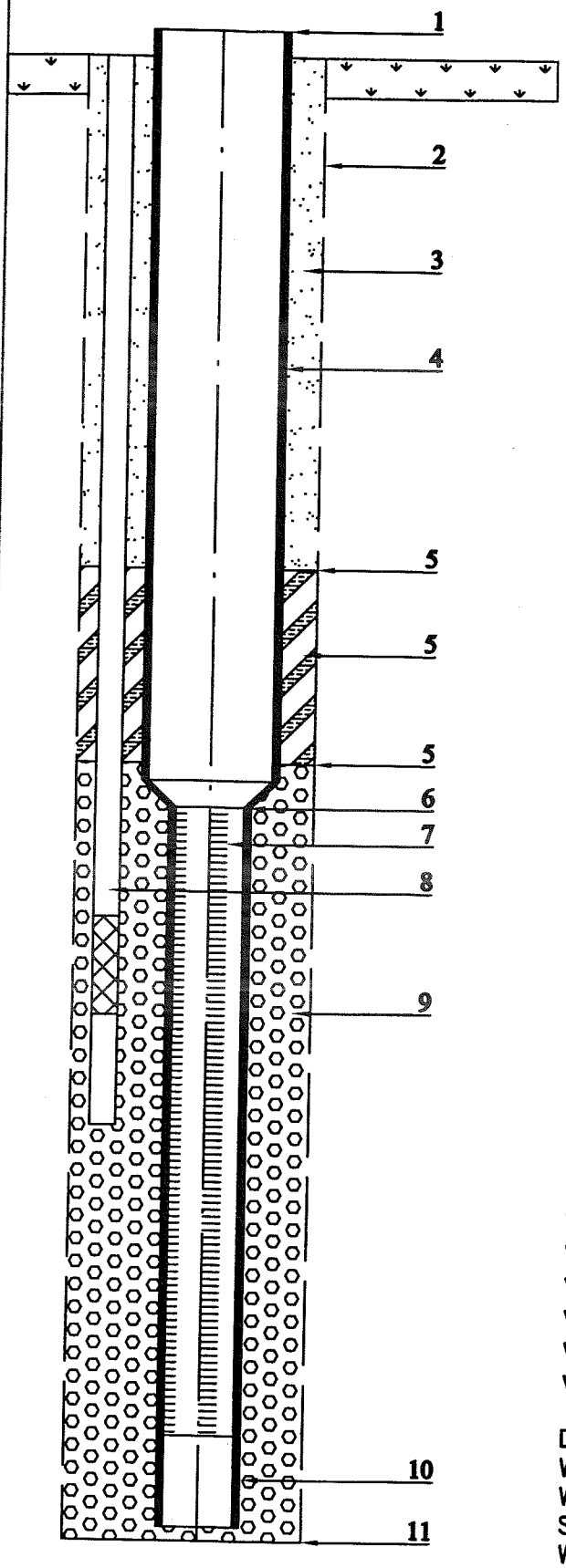

1. LENGTE BOVEN DE GROND	0.25M
2. BOORDIAMETER	Ø800MM
3. AANVULLING	ZAND DER BORING
4. STIJGBUIS ~~XXXX~~-PVC	Ø315-Ø285MM
LENGTE STIJGBUIS	32.42M
5. AFDICHTINGSSTOP	
MIKOLIET ~~XX~~-300	
DIEPTE AFDICHTING	2.00-7.00M 3.75TON
DIEPTE AFDICHTING	25.00-29.00M 3.00TON
DIEPTE AFDICHTING	
DIEPTE AFDICHTING	
6. KOP VAN DE FILTER	32.42M
7. FILTER ~~XXXX~~-PVC	Ø200-Ø180MM -0.8MM
LENGTE FILTER	31.02M
8. PEILFILTER	Ø63X4.7MM
LENGTE FILTER	1.00M
LENGTE SLAMPIJP	1.00M
LENGTE STIJGBUIS	34.35MM
9. GRIND SOORT	1.2MM-1.7MM
HOEVEELHEID	32TON
10.SLAMPIJP	Ø200-Ø180MM
LENGTE SLAMPIJP	0.86M
11.DIEPTE PUT	66.00M

DOORBOORDE GRONDLAGEN

VAN	0.00	M TOT	2.00	M	GEELBRUIN FIJN ZAND
VAN	2.00	M TOT	4.50	M	BRUINGROEN MIDDELMATIG FIJN ZAND
VAN	4.50	M TOT	37.00	M	GROENGRIJS MIDDELMATIG FIJN ZAND
VAN		M TOT		M	MET ZANDSTEENLAAGJES
VAN	37.00	M TOT	56.00	M	GROENGRIJS MIDDELMATIG FIJN ZAND
VAN	56.00	M TOT	59.00	M	GROEN MIDDELMATIG FIJN ZAND
VAN	59.00	M TOT	66.00	M	DONKER GROEN FIJN ZAND
VAN		M TOT		M	
VAN		M TOT		M	
VAN		M TOT		M	
VAN		M TOT		M	
VAN		M TOT		M	
VAN		M TOT		M	
VAN		M TOT		M	
VAN		M TOT		M	
VAN		M TOT		M	
VAN		M TOT		M	
VAN		M TOT		M	
VAN		M TOT		M	
VAN		M TOT		M	
VAN		M TOT		M	

DEBIET : 96M³/U
WATERPEIL IN RUST : 3.70M
WATERPEIL IN WERKING : 10.08M
SPECIFIEK DEBIET : 15.0M³/U/M
WATERSTAAL : JA

SMET-BORING

SMET G.W.T.

GETEKEND	SGJH	PUT XXII PIDPA OND. 2682 HERENTALS	TEKENINGNUMMER
DATUM	12/02/2001		2P.7025.A4
SCHAAL	./.		